TLP
LHR-RM

INSTALLATION MANUAL
MONTAGEANLEITUNG
MANUALE DI MONTAGGIO
MONTERING SANVISNING
MONTAGE ANVISNING
MONTAGE VEJLEDNING
ИНСТРУКЦИЯ ПО МОНТАЖУ
INSTRUKCJA MONTOWANIA
MONTĀŽAS INSTRUKCIJA
MONTAVIMO INSTRUKCIJA
MONTAGEHANDLEIDIG
ASENNUSOHJEET

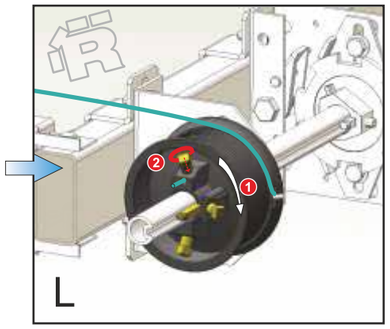

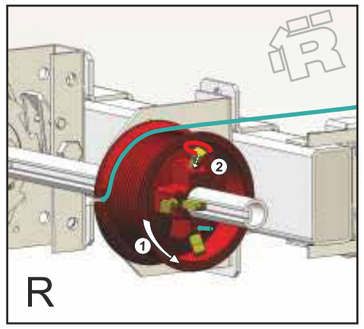

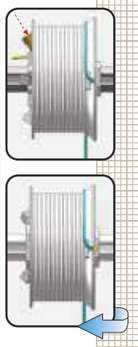

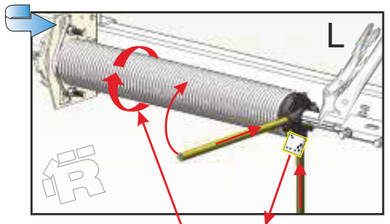

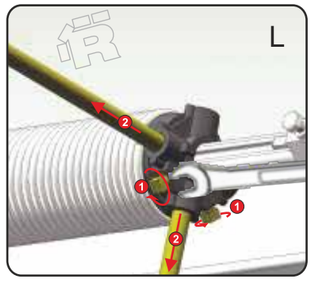

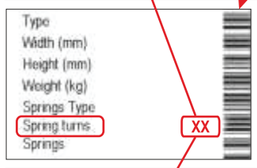

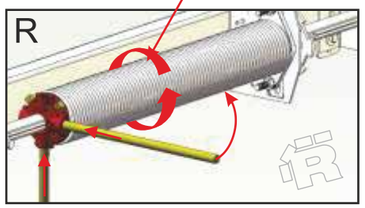

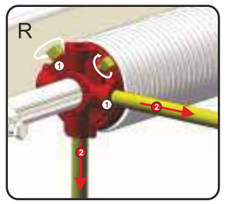

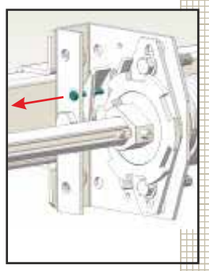

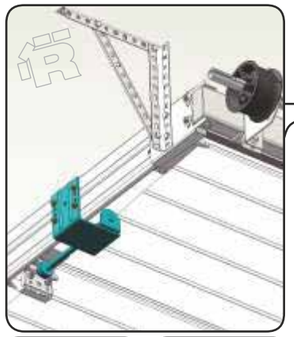

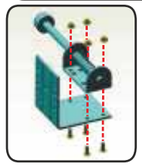

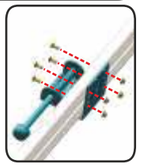

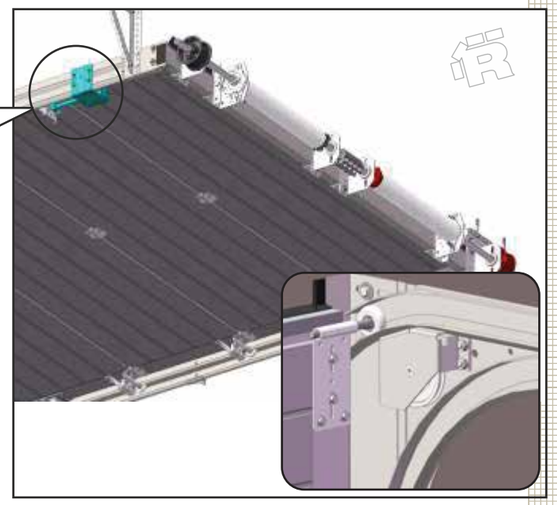

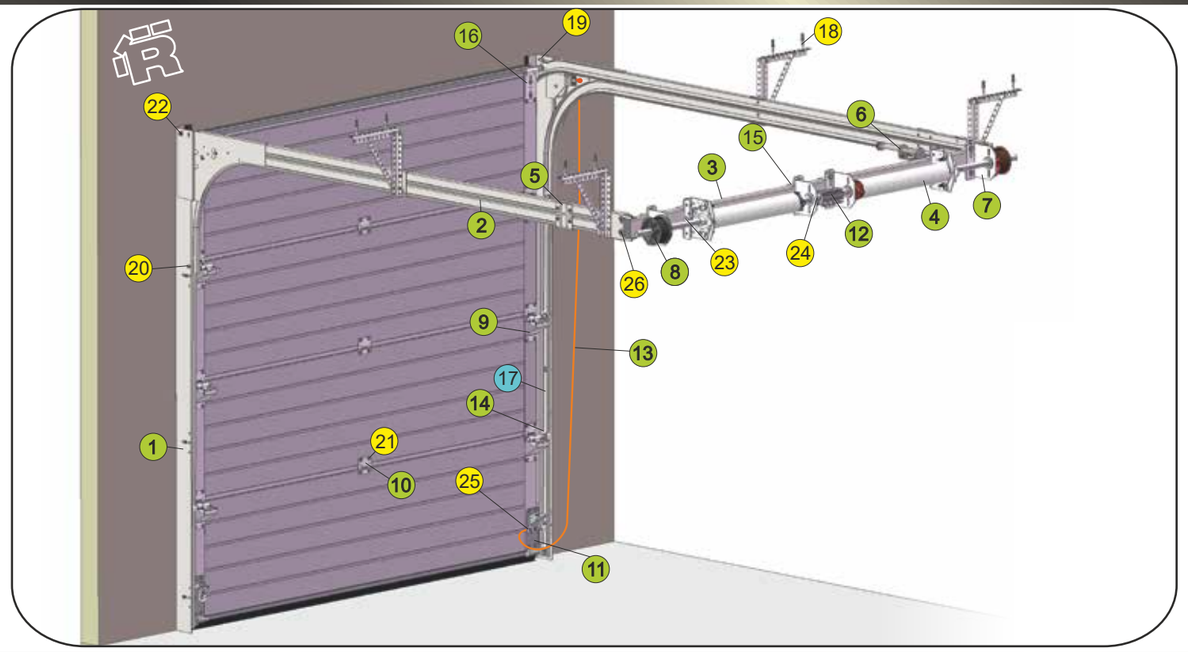

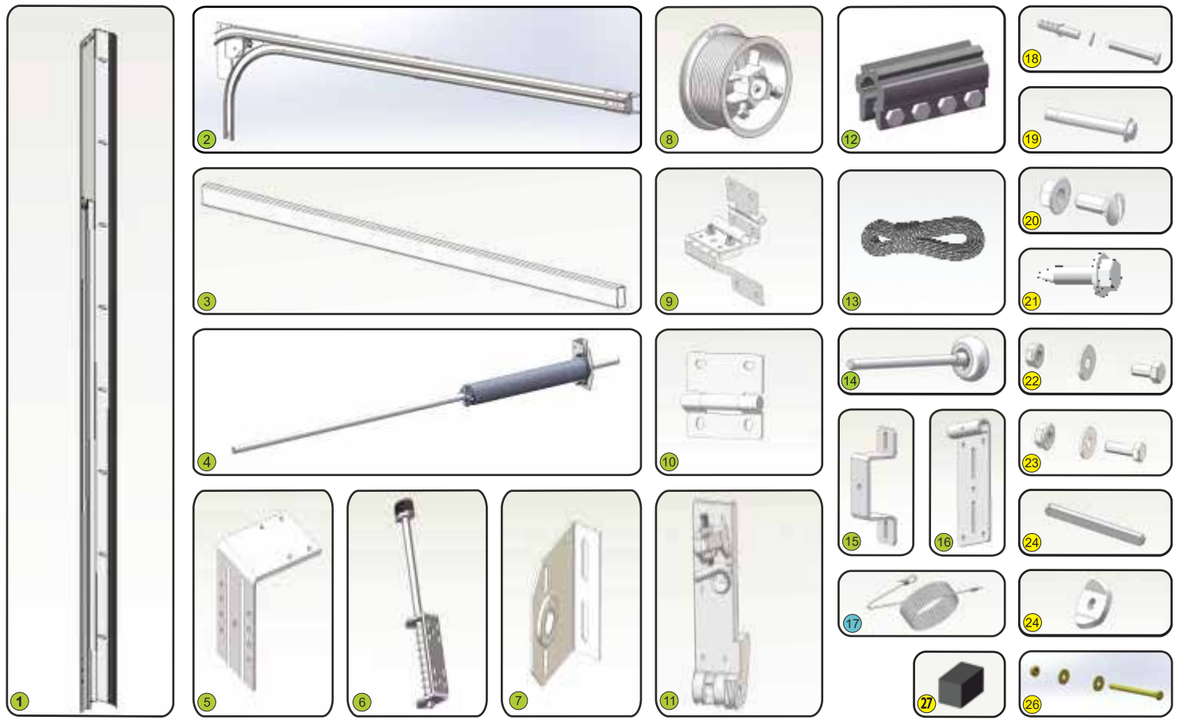

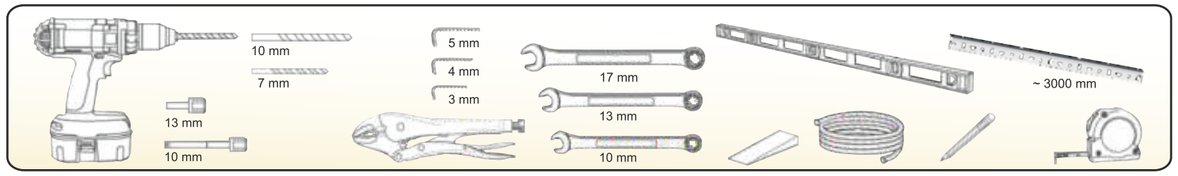

SECTIONAL DOORS ▌TORE ▌VARTAI ▌PORTE ▌BRAMY ▌DEUREN ▌VARTI ▌PORTA ▌
www.ryterna.com • www.ryterna.lt • www.ryterna.de • www.ryterna.nl • www.ryterna.dk • www.ryternaryhma.fi • www.ryterna.it • www.ryterna.ru • www.ryterna.pl • www.ryterna.fr • www.ryterna.lv • www.ryterna.com

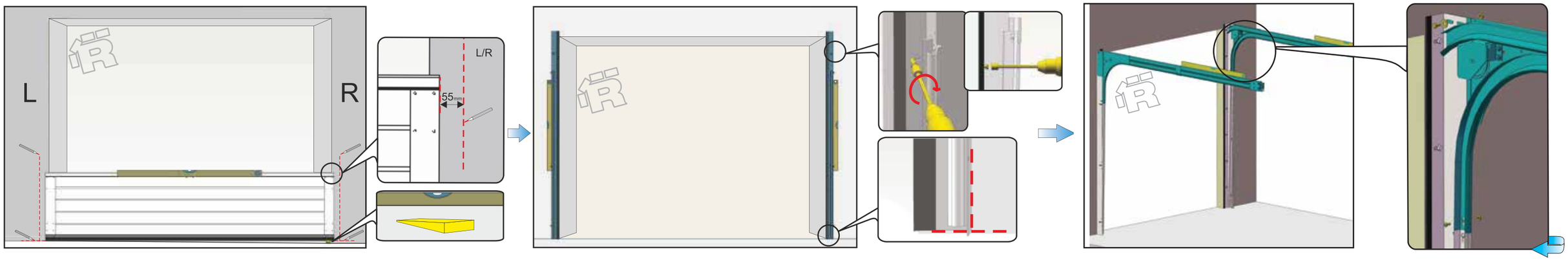
L
R
L/R
55mm

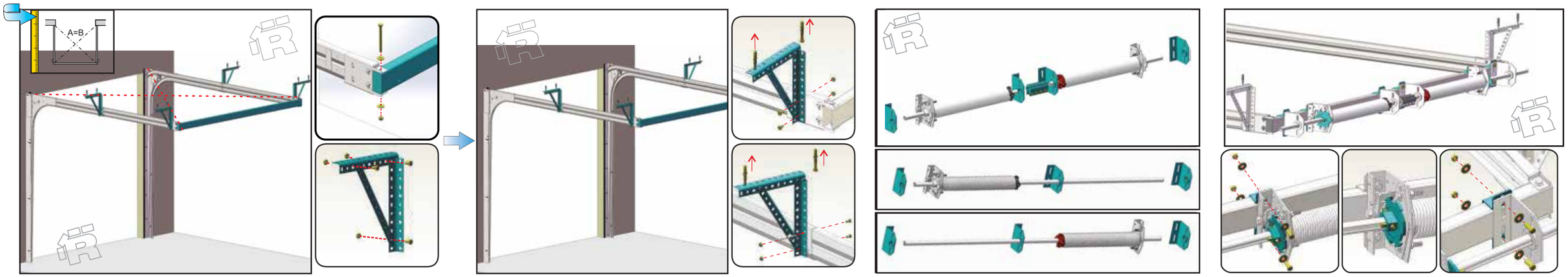
A=B

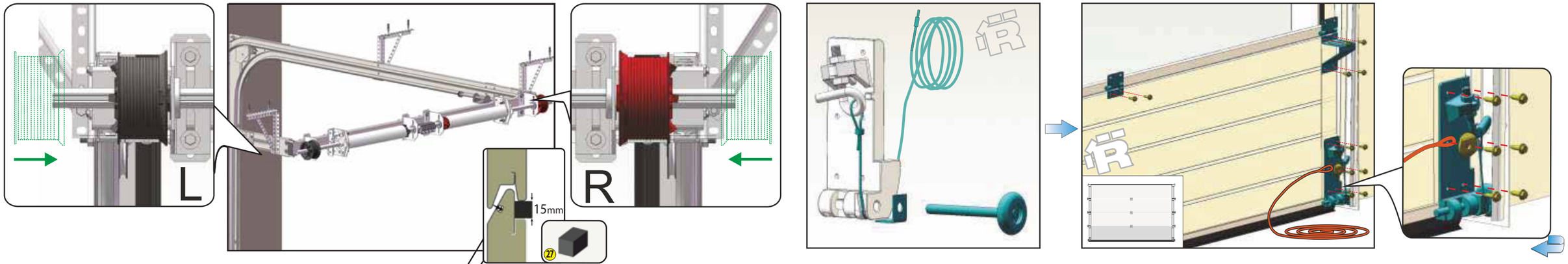
L
R
15mm
27

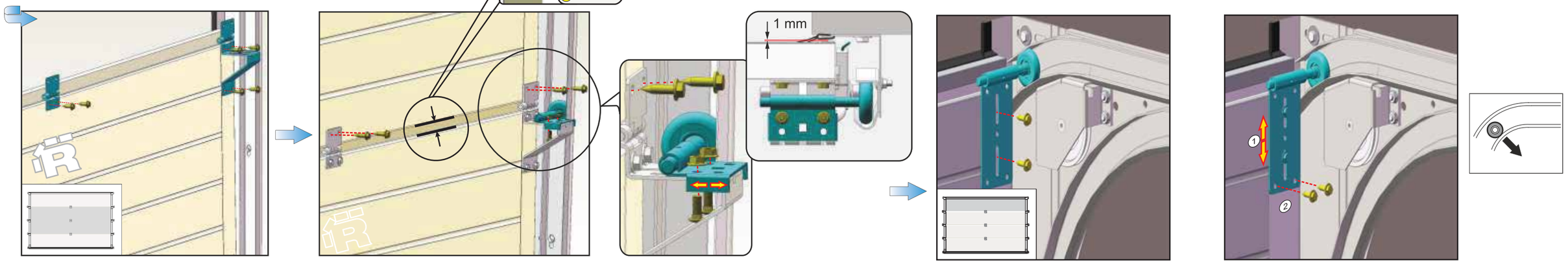
1 mm
1
2